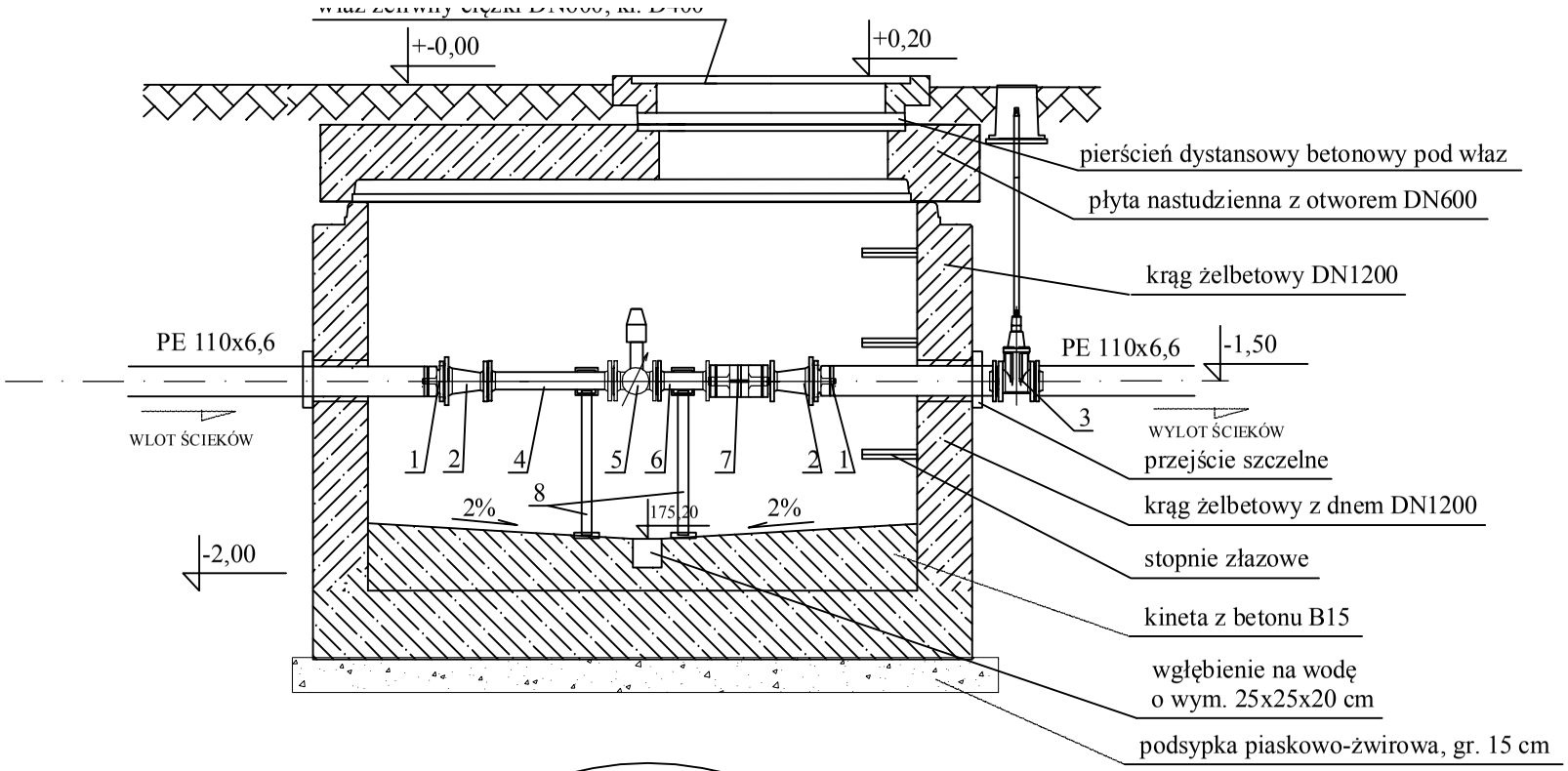

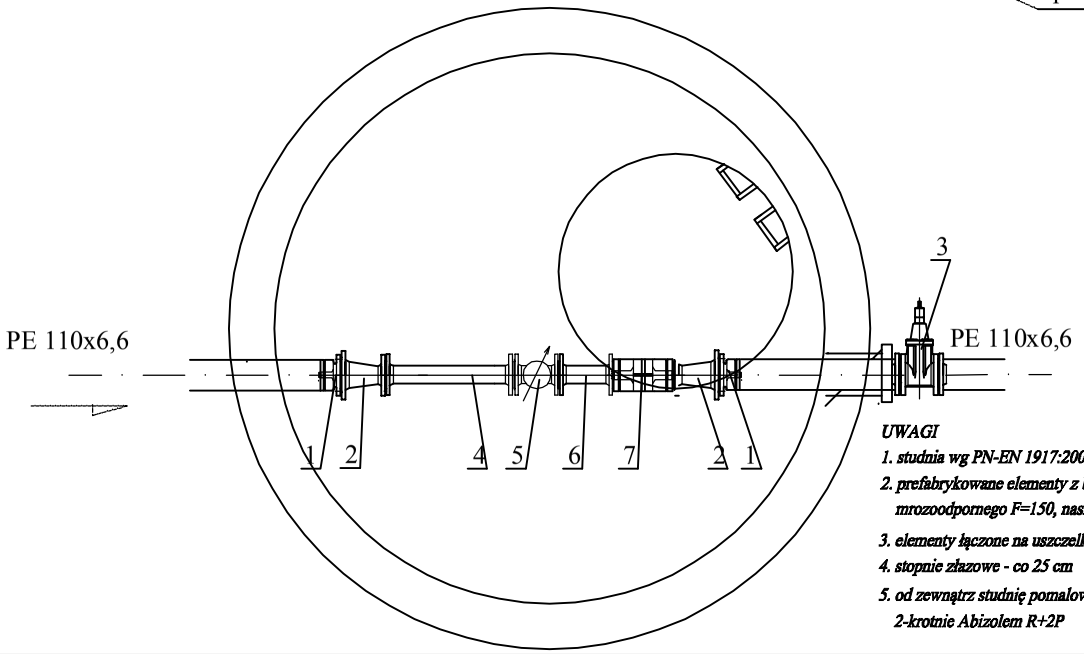

Legenda:
1. tuleja rurowo-kołnierzowa dla rur PE 110/100
2. zwężka dwukołnierzowa DN100/80
3. zasuwa nożowa DN100 międzykołnierzowa z obudową i skrzynką
4. prostka dwukołnierzowa DN80, L= 400 mm
5. przepływomierz ścieków MAGFLO 5100W DN80
6. prostka dwukołnierzowa DN80, L= 300 mm
7. kształtka montażowo-demontażowa DN80
8. podpora przepływomierza stal dn100

UWAGI
1. studnia wg PN-EN 1917:2002
2. prefabrykowane elementy z betonu B55, wodoszczelnego W8, mrozoodpornego F=150, nasiąkliwość do 1,5%
3. elementy łączone na uszczelkę gumową lub zaprawę betonową
4. stopnie złazowe - co 25 cm
5. od zewnątrz studnię pomalować środkiem gruntującym 2-krotnie Abizolem R+2P

Instech Zakład Techniki Sanitarnej

Projekt	BUDOWA SIECI KANALIZACJI SANITARNEJ WRAZ Z PRZYŁĄCZAMI			
Adres obiektu	NIECHLÓD, TRZEBINY, PIOTROWICE; GM. ŚWIĘCIECHOWA			
Rysunek	SCHEMAT MONTAŻU KOMORY PRZEPŁYWOMIERZA ŚCIEKÓW DN1500			
Branża	SANITARNA		SKALA	
Funkcja	Imię i nazwisko	Nr uprawnień	Podpis	Nr rysunku
Projektant	mgr inż. PAWEŁ BOBROWSKI	MAZ/0201/POOS/07		26
Projektant sprawdzający	mgr inż. PAWEŁ RĘDZIŃSKI	MAZ/0428/POOS/09		
PRAWA AUTORSKIE ZASTRZEŻONE			Data: 10.2020 r.	Strona: 5